# King Tiger last production fenders

*1/35 scale detail set for ACADEMY kit • sada detailů pro model 1/35 ACADEMY*

eduard

**36 261**

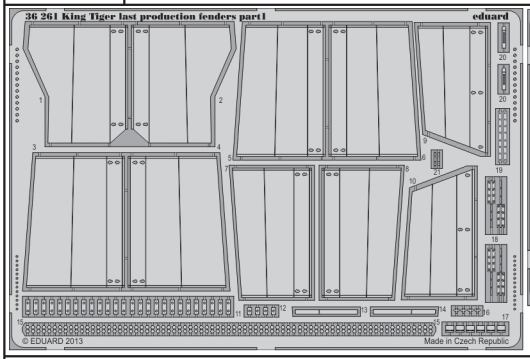


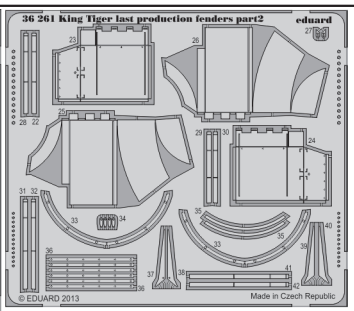


- APPLY EXPRESS MASK AND PAINT BEFORE GLUING / POUŽIT EXPRESS MASK NABARVIT PŘED SLEPENÍM
- SYMETRICAL ASSEMBLY / SYMETRICKÁ MONTÁŽ
- REMOVE / ODSTRANIT
- GRIND / OBROUSIT
- DRILL HOLE / VRTAT OTVOR
- 1 COLORED ETCHED PARTS / LEPTANÉ BAREVNÉ DÍLY
- BEND / OHNOUT
- OPTION / VOLBA
- REPLACE / NAHRADIT

| | | | |
|---|---|---|---|
| ORIGINAL KIT PARTS / PŮVODNÍ DÍLY STAVEBNICE | PHOTO-ETCHED PARTS / LEPTANÉ DÍLY | PARTS TO BE REMOVED / DÍLY K ODSTRANĚNÍ | FILL / TMELIT |

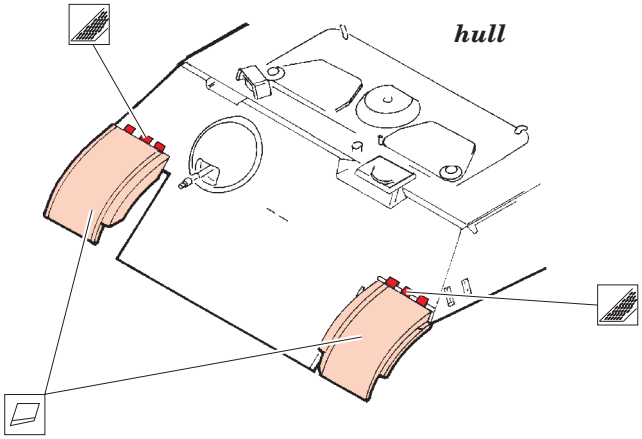


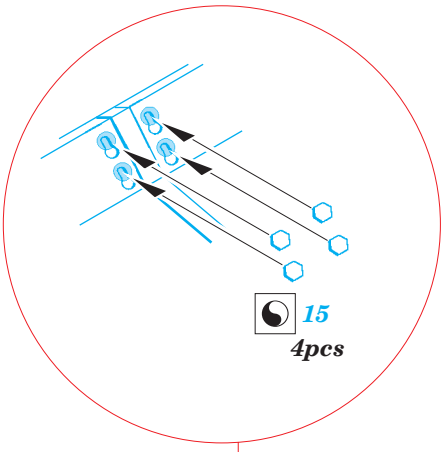


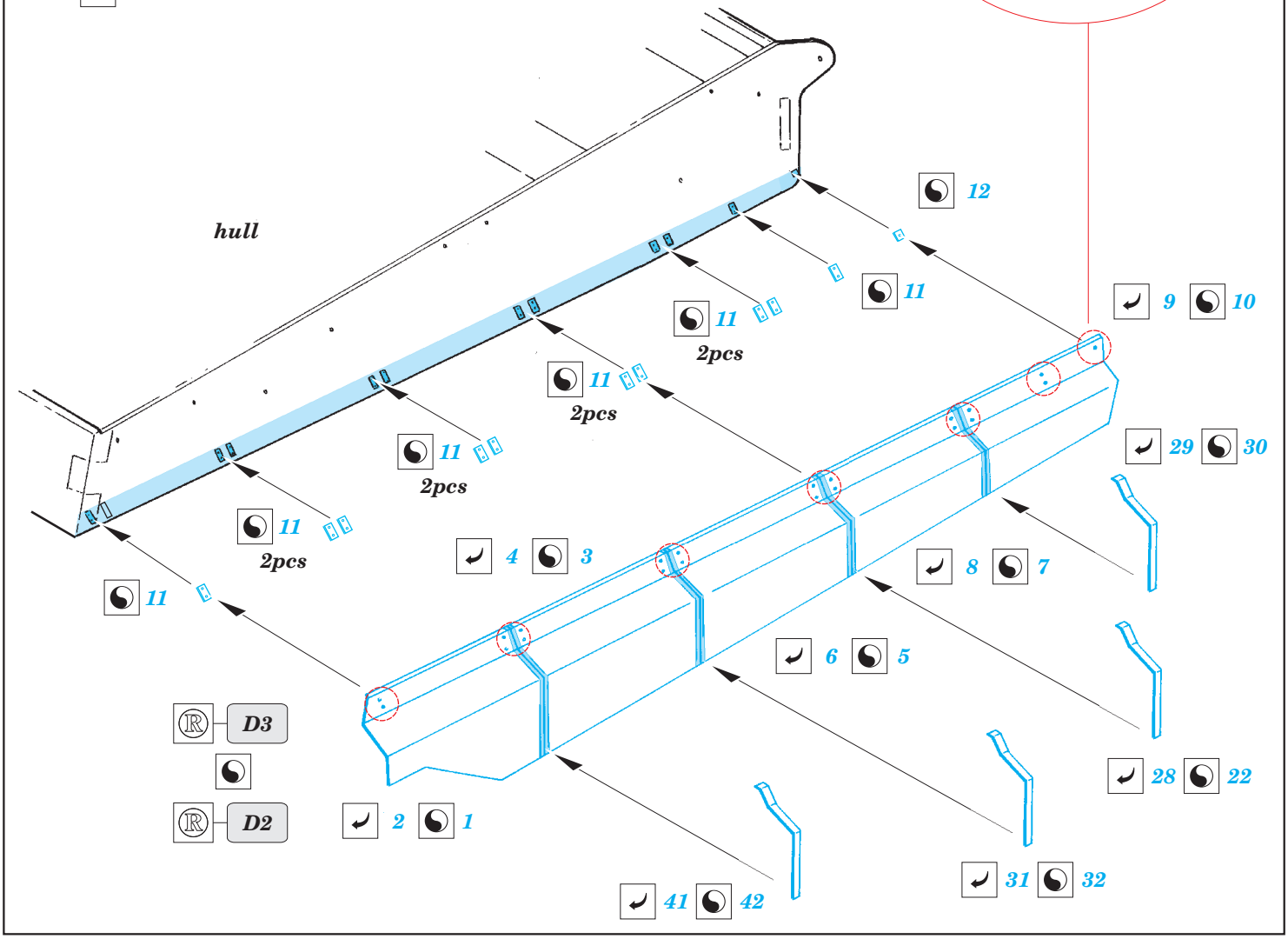

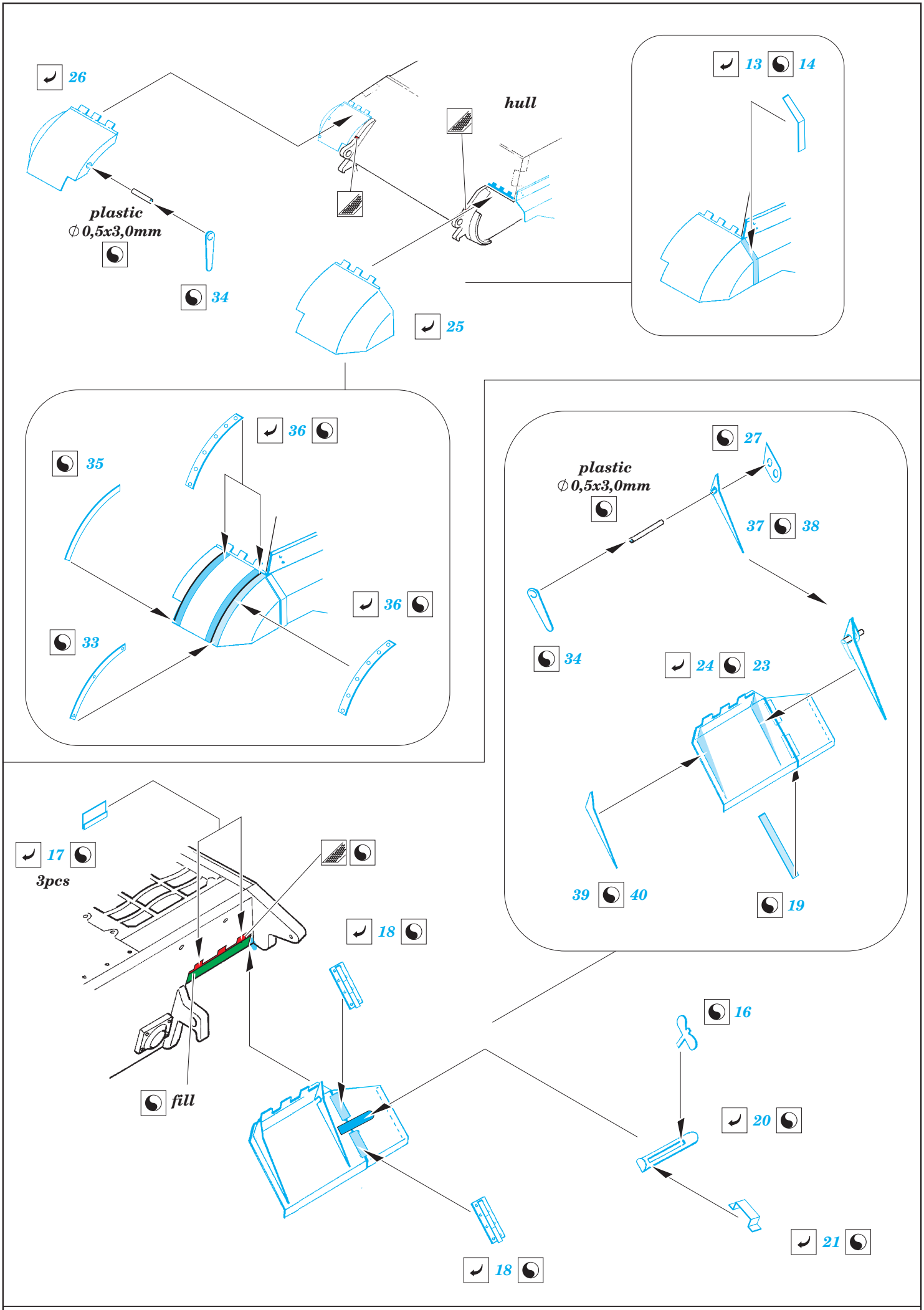


© EDUARD M.A. 2013